IMPORTANTE :
CACCIALANZA & C. S.p.A. si riserva il diritto di modificare senza preavviso le informazioni contenute su questa scheda con il proposito di apportare miglioramenti alla produzione

IMPORTANT :
CACCIALANZA & C. S.p.A. reserves the right to change or modify without previous notice any data or specification due to changes or modification in order to improve the products presented

	POS.	DESCRIZIONE / DESCRIPTION	Q.TA / Q.TY	MATERIALE / MATERIAL	DISEGNO / DRAWING	INT. CODE	NOTE
⚠	77	ANELLO OR 2150 Ø37.82 x 1.78 / O-RING 2150 Ø37.82 x 1.78 TYPE	2			5001215009	
⚠	78	ANELLO OR 2187 Ø47.35 x 1.78 / O-RING Ø47.35 x 1.78 TYPE	2			5001218709	
	61	VITE T.E. M16x70 (META' FILETTO) / HEXAGONAL HEAD SCREW M16x70 (HALF THREADED)	8	ACC. AL CARBONIO ZINC. / GALV. CARBON STEEL		6603100709	
	62	DADO ESAGONALE M16 / NUT FOR SCREW M16	8	ACC. AL CARBONIO ZINC. / GALV. CARBON STEEL		6629100009	
	63	RONDELLA GROWER M16 / GROWER WASHER M16	8	ACC. AL CARBONIO ZINC. / GALV. CARBON STEEL		6617100009	
	64	ETICHETTA AUTOADESIVA ALTO/BASSO / SELF-ADHESIVE LABEL UP/DOWN	1		A523106090	4700000979	
	65	ETICHETTA AUTOADESIVA SINISTRA/DESTRA / SELF-ADHESIVE LABEL LEFT/RIGHT	1		A523106090	4700000989	
	66	ETICHETTA TARATURA ROTAZIONE / ROTATING SETTING LABEL	1			6501418109	
	67	ETICHETTA TARATURA / SETTING LABEL	1			6501418209	
	68	ANELLO OR 4375 - ø94.85x3.53 / O-RING GASKET - ø 94.85x3.53	2			5001437509	
	69	GRANO CON ESAGONO INC. M5x6 / SOCKET SCREW M5x6	2	ACC. AL CARBONIO / CARBON STEEL		6606030069	
	70	MOTORE ELETTRICO 24 V. C.C. / ELECTRIC MOTOR 24 V. D.C.	2			5060402110	
	71	PERNO PER ACCOPPIAMENTO MOTORE / PIN FOR MOTOR CONNECTION	2	ACC. AL CARBONIO / CARBON STEEL	52310634	5063109159	
	72	VITE T.E. M6x50 / HEXAGONAL HEAD SCREW M6x50	8	ACC. AL CARBONIO ZINC. / GALV. CARBON STEEL		6602040509	
	73	RONDELLA PER VITE M6 / WASHER FOR SCREW M6	8	ACC. AL CARBONIO ZINC. / GALV. CARBON STEEL		6618040009	
	74	ANELLO OR 2375 - ø94.97x1.78 / O-RING GASKET - ø 94.97x1.78	2			5001401959	
	75	ADATTATORE PER MONTAGGIO AUMA MOTORE / AUMA/MOTOR ADAPTER ASSEMBLY	2	LEGA LEGGERA / LIGHT ALLOY	52310630	5226916159	
	76	PRESA CORRENTE 5P "A" MOTORE MASCHIO 70.1 / 5P "A" CURRENT TAP FOR MOTOR 70.1	2			5063109139	

POS.	DESCRIZIONE / DESCRIPTION	Q.TA / Q.TY	MATERIALE / MATERIAL	DISEGNO / DRAWING	INT. CODE	NOTE
1	CORPO CENTRALE / CENTRAL BODY	1	LEGA LEGGERA / LIGHT ALLOY	52850011	5225916019	
2	CONFLUENZA CURVE / BENDS CONFLUENCE	1	LEGA LEGGERA / LIGHT ALLOY	52850023	5225916029	
3	NIPPLO INGRESSO / INLET NIPPLE	1	LEGA LEGGERA / LIGHT ALLOY	52310625	5226916019	
4	ANELLO SERRA CUSCINETTI / BEARING RETAINER RING	1	LEGA LEGGERA / LIGHT ALLOY	52310627	5226916049	
5	PIASTRA PREMISTOPPA / GLAND FIXING PLATE	1	LEGA LEGGERA / LIGHT ALLOY	52310628	5226916059	
6	SCATOLA PER MADREVITE / GEAR BOX	2	LEGA LEGGERA / LIGHT ALLOY	52310645	5226916089	
7	SUPPORTO GRUPPO ALZO / ELEVATION GROUP SUPPORT	1	LEGA LEGGERA / LIGHT ALLOY	52310629	5226916099	
8	PIASTRA FISSAGGIO ALBERI / SHAFT FIXING PLATE	2	LEGA LEGGERA / LIGHT ALLOY	52310619	5226916109	
9	PREMISTOPPA / GLAND	1	LEGA LEGGERA / LIGHT ALLOY	52310642	5226916139	
10	PREMISTOPPA PORTA RUOTA / LOCKING GEAR WHEEL GLAND	1	LEGA LEGGERA / LIGHT ALLOY	52310640	5226916149	
11	1/2 RUOTA DENTATA RAPP. 1-80 / HALF GEAR WHEEL RATIO 1-80	1	BRONZO / BRONZE	52290641	5066190019	
12	PIASTRA COLLEGAMENTO MOTORIDUTTORE / GEARED MOTOR CONNECTING PLATE	2	LEGA LEGGERA / LIGHT ALLOY	52310618	5226916119	
13	VITE CON ALBERO PER ALZO / ELEVATION WORMGEAR	1	ACC. AL CARBONIO / CARBON STEEL	52310631	5226940019	
14	VITE CON ALBERO PER ROTAZIONE / ROTATION WORMGEAR	1	ACC. AL CARBONIO / CARBON STEEL	52310632	5226940029	
15	ASTA DI RINFORZO CURVE / CENTRAL BODY FIXING PIN	1	ACC. INOX AISI 304 / ST. STEEL AISI 304	52850021	5225943039	
16	BUSSOLA CONFLUENZA CURVE / BENDS CONFLUENCE BUSHING	2	ACC. INOX AISI 304 / ST. STEEL AISI 304	52280029	5200010159	
17	VITE T.C. CON ESAG. INCASSATO M 8 x 20 / SCREW WITH RECESSED HEAD M 8 x 20	16	ACC. AL CARBONIO ZINC. / GALV. CARBON STEEL		6604060209	
18	SUPPORTO CAVI ELETTRICI / ELECTRIC WIRES SUPPORT	1	ACC. AL CARBONIO / CARBON STEEL	52310633	5226913199	
19	ATTUATORE "A" SA 07.1 B3-63 / ELECTRIC ACTUATOR "A" SA 07.1 B3-63	2			5063190009	
20	ANELLO O-RING 4075 / O-RING GASKET 4075	2	NBR / NBR		5001407509	
21	ANELLO O-RING 4337 / O-RING GASKET 4337 TYPE	2	NBR / NBR		5001433709	
22	ANELLO N 80-16 80 x 95 x 7.5 / RING N 80-16 80 x 95 x 7.5	2			5002080169	
23	ANELLO N 110-10 110 x 125 x 7.5 / RING N 110-10 110 x 125 x 7.5	1			5002110109	
24	ANELLO TIPO DH 20 x 28 x 4 / RING DH 20 x 28 x 4	2			5013202809	
25	ANELLO O-RING 193 / O-RING GASKET 193	2	NBR / NBR		5001019309	
26	ANELLO TIPO AS 32477 / RING AS32477 TYPE	4			5015047019	
27	ANELLO O-RING 208 / O-RING GASKET 208	1	NBR / NBR		5001020209	
28	BENDA LUBRIFON 907 H 15 x 2 x 450 / LUBRIFON BAND 907 H 15 x 2 x 450	1	TEFLON / TEFLON		5039152099	
29	INGRASSATORE TIPO 278 M 8 / GREASER 278 M 8 TYPE	3	ACC. AL CARBONIO / CARBON STEEL		5057008009	
30	CUSCINETTO A SFERA TIPO 6024 / BALL BEARING 6024 TYPE	1			5060060249	
31	CUSCINETTO A RULLI CONICI TIPO 3200 4 x / TAPPER ROLLER BEARING 3200 4 x TYPE	4			5060320049	
32	CUSCINETTO A RULLINI TIPO NK 90/25A / NEEDLE BEARING NK 90/25A TYPE	2			5060900309	
33	GOLFARE DI SOLLEVAMENTO / LIFTING TOWING	2	ACC. INOX AISI 304 / ST. STEEL AISI 304	52310636	5252940009	
34	CHIAVETTA UNI 6604-69 5 x 5 x 30 / KEY UNI 6604-69 TYPE 5 x 5 x 30	2	ACC. AL CARBONIO / CARBON STEEL		6571010409	
35	VITE T.E. M 8 x 30 ZINCATA / GALVANIZED HEXAGONAL HEAD SCREW M 8 x 30	4	ACC. AL CARBONIO ZINC. / GALV. CARBON STEEL		6602060309	
36	VITE T.E. M 8 x 35 / HEXAGONAL HEAD SCREW M 8 x 35	6	ACC. AL CARBONIO ZINC. / GALV. CARBON STEEL		6602060359	
37	VITE T.E. M 10 x 35 / HEXAGONAL HEAD SCREW M 10 x 35	4	ACC. AL CARBONIO ZINC. / GALV. CARBON STEEL		6602070359	
38	VITE T.E. M 8 x 45 ZINCATA (1/2 FIL.) / GALVANIZED HEXAGONAL HEAD SCREW M 8 x 45	8	ACC. AL CARBONIO ZINC. / GALV. CARBON STEEL		6603060459	
39	VITE T.E. M 8 x 90 / HEXAGONAL HEAD SCREW M 8 x 90	2	ACC. AL CARBONIO ZINC. / GALV. CARBON STEEL		6603060909	
40	VITE T.E. M 10 x 40 / HEXAGONAL HEAD SCREW M 10 x 40	2	ACC. AL CARBONIO ZINC. / GALV. CARBON STEEL		6603070409	
41	VITE T.E. M 10 x 110 / HEXAGONAL HEAD SCREW M 10 x 110	2	ACC. AL CARBONIO ZINC. / GALV. CARBON STEEL		6603071109	
42	VITE T.E. M 10 x 100 / HEXAGONAL HEAD SCREW M 10 x 100	2	ACC. AL CARBONIO ZINC. / GALV. CARBON STEEL		6603071009	
43	VITE T.C. CON ESAG. INCASSATO M 8 x 25 / SCREW WITH RECESSED HEAD M 8 x 25	6	ACC. AL CARBONIO ZINC. / GALV. CARBON STEEL		6604060259	
44	VITE T.C. CON ESAG. INCASSATO M 10 x 30 / SCREW WITH RECESSED HEAD M 10 x 30	8	ACC. AL CARBONIO ZINC. / GALV. CARBON STEEL		6604070309	
45	RONDELLA PIANA PER VITE M 16 / PLAIN WASHER FOR SCREW M 16	10	ACC. AL CARBONIO ZINC. / GALV. CARBON STEEL		6616100009	
46	RONDELLA GROWER PER VITE M 8 / GROWER WASHER FOR SCREW M 8	19	ACC. AL CARBONIO ZINC. / GALV. CARBON STEEL		6617060009	
47	RONDELLA GROWER PER VITE M 10 / GROWER WASHER FOR SCREW M 10	10	ACC. AL CARBONIO ZINC. / GALV. CARBON STEEL		6617070009	
48	DADO ESAGONALE PER VITE M 8 / NUT FOR SCREW M 8	8	ACC. AL CARBONIO ZINC. / GALV. CARBON STEEL		6629060009	
49	DADO CIECO M16 / BLIND NUT M16	2	ACC. AL CARBONIO ZINC. / GALV. CARBON STEEL		6630100009	
50	CAVALLOTTO A "U" ø 1 1/4" / "U" BOLT ø 1 1/4"	1	ACC. AL CARBONIO ZINC. / GALV. CARBON STEEL		6540103039	
51	VITE T.E. M 8 x 25 / HEXAGONAL HEAD SCREW M 8 x 25	3	ACC. AL CARBONIO ZINC. / GALV. CARBON STEEL		6602060259	
52	RONDELLA PIANA PER VITE M 8 / PLAIN WASHER FOR SCREW M 8	14	ACC. AL CARBONIO ZINC. / GALV. CARBON STEEL		6616060009	
53	DADO AUTOBLOCCANTE M8 / SELFLOCKING NUT M8	2	ACC. AL CARBONIO ZINC. / GALV. CARBON STEEL		6625060009	
54	TUBO DI GIUNZIONE / CONNECTION PIPE	1	LEGA LEGGERA / LIGHT ALLOY	52850022		
55	GIUNTO / JOINT	1	LEGA LEGGERA / LIGHT ALLOY	52850018	5225940019	
56	ANELLO O-RING 6237 ø 59.69x5.33 / O-RING GASKET 6237 ø 59.69x5.33	2	NBR / NBR		5001623709	
57	FLANGIA D'ALIMENTAZIONE / INLET FLANGE	1	ACC. AL CARB./ACC. INOX / CARBON STEEL/ST.STEEL	52850016		
58	ANELLO O-RING 2068 ø 17.17x1.78 / O-RING GASKET 2068 ø 17.17x1.78	1	NBR / NBR		5001623709	
59	CHIAVETTA UNI 6604-69 - 3.5x4x15 / KEY UNI 6604-69 - 3.5x4x15	2	ACC. AL CARBONIO / CARBON STEEL		6571010019	
60	GUARNIZIONE ø 162x108x2 / GASKET ø 162x108x2	1	ESENTE AMIANTO / ASBESTOS FREE	52850024	5031019009	

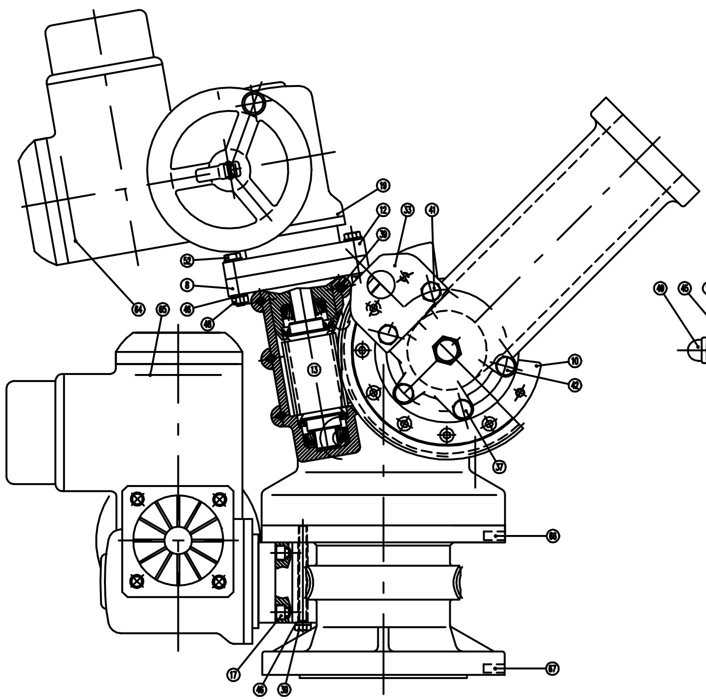

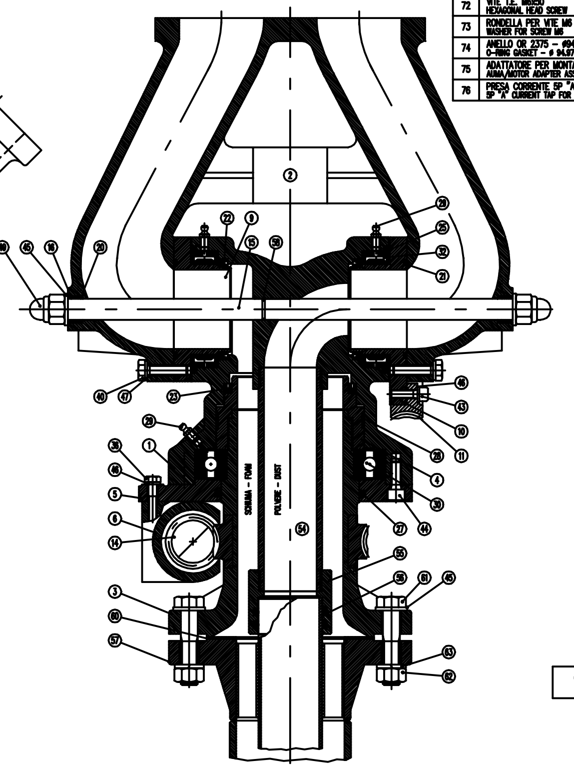

POS. 66
Scala/Scale 1:1

CENTRO PRETARATO DELLA ROTAZIONE → ● ← PRESET CENTRE OF THE ROTATION
CACCIALANZA & C.

POS. 67
Scala/Scale 1:1

→ ● ←
CACCIALANZA & C.

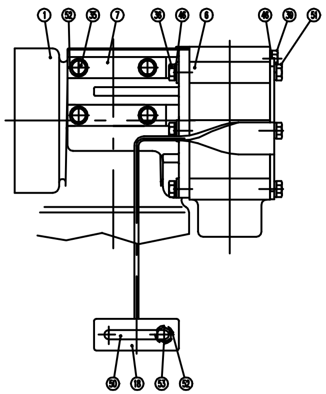

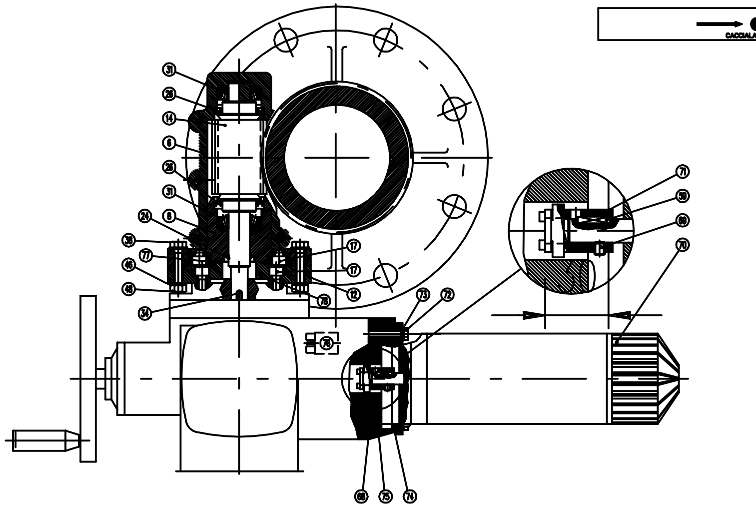

Rev.	Date	Description	Drawn	Checked	Approved
1	06.10.98	Modificato dove ⚠ - Modified where ⚠	MS	MP	MB
0	11.11.97	Emesso-Issued	MP	MB	

CACCIALANZA & C. S.p.A.
ANTINCENDIO SICUREZZA ANTINQUINAMENTO
SEGRATE (MILANO) - ITALY

Client / Project

	Date	Name
Drawn	11.11.97	MP
Checked	11.11.97	MB
Approved		

Title
MONITORE ELETTRICO TIPO A4-EI D.A. IN ESEC. LEGA LEGGERA
ASSIEME GENERALE - PARTI COMPONENTI
ELECTRIC MONITOR A4-EL D.A. TYPE LIGHT ALLOY EXECUTION
GENERAL ASSEMBLY - PARTS LIST

Code	Sys.	Size	Scale	Dwg nr.	Rev.	Sheet
	⊲⊕	A1	1:2.5	52850001	0	1 of 1

THIS DRAWING IS THE PROPERTY OF CACCIALANZA & C. S.p.A. AND IS NOT TO BE REPRODUCED OR USED TO FURNISH ANY INFORMATION FOR MAKING OF DRAWINGS OR APPARATUS EXCEPT WHERE PROVIDED FOR BY AGREEMENT WITH SAID COMPANY