IMPORTANTE :
CACCIALANZA & C. S.p.A. si riserva il diritto di modificare senza preavviso le informazioni contenute su questa scheda con il proposito di apportare miglioramenti alla produzione

IMPORTANT :
CACCIALANZA & C. S.p.A. reserves the right to change or modify without previous notice any data or specification due to changes or modification in order to improve the products presented

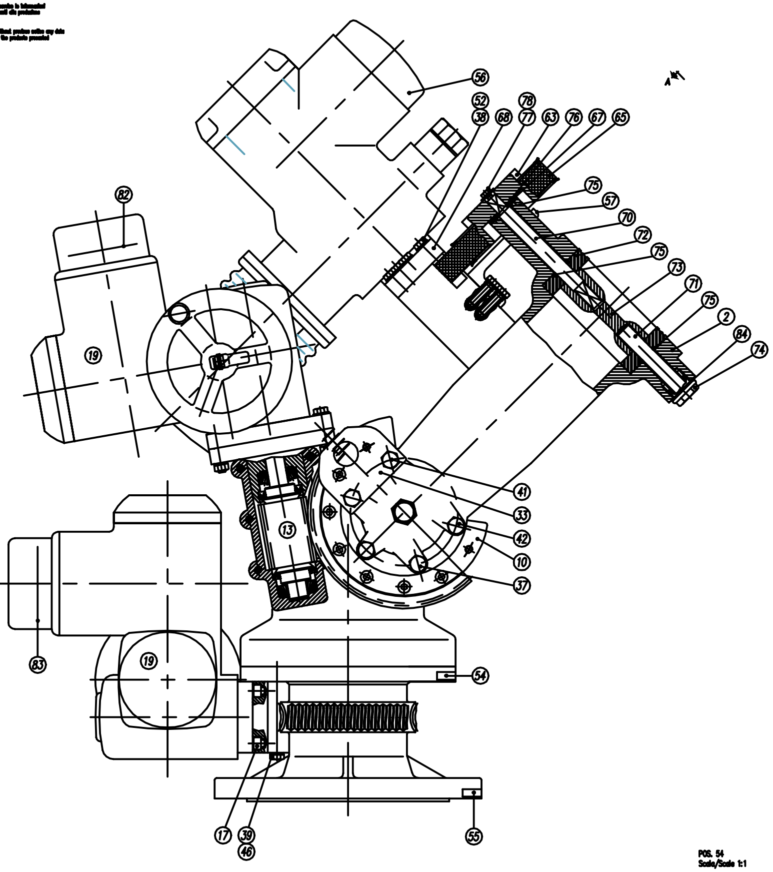

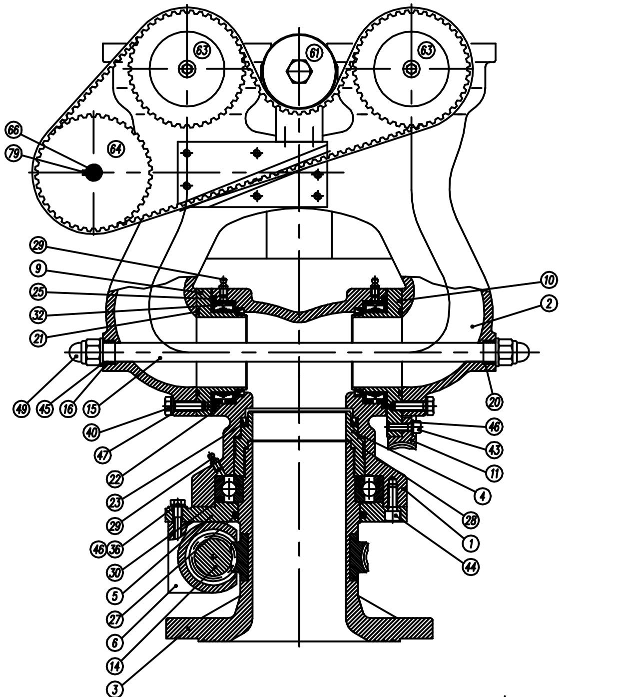

POS. 54
Scala/Scale 1:1

CENTRO PRETARATO DELLA ROTAZIONE → ● ← PRESET CENTRE OF THE ROTATION
CACCIALANZA & C.

POS. 55
Scala/Scale 1:1

→ ● ←
CACCIALANZA & C.

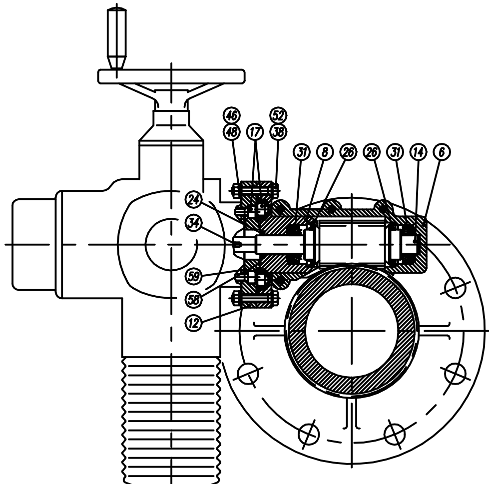

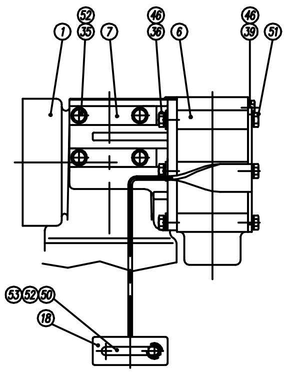

VISTA "A-A"
VIEW "A-A"

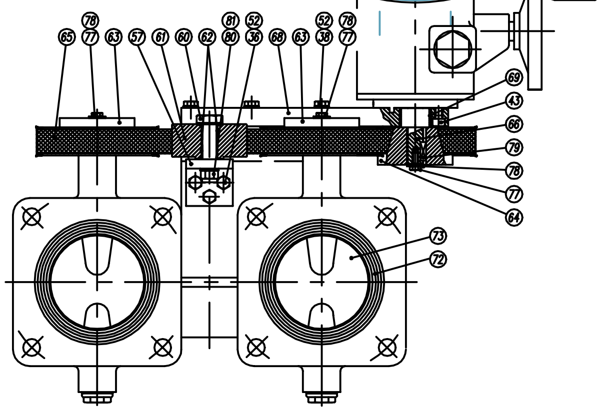

POS.	DESCRIZIONE DESCRIPTION	Q.TA Q.TY	MATERIALE MATERIAL	DISEGNO DRAWING	INT. CODE	NOTE
1	CORPO CENTRALE CENTRAL BODY	1	LEGA LEGGERA G-ALSI9TA LIGHT ALLOY G-ALSI9TA	52310021	5228010020	
2	CONFLUENZA CURVE BEND CONFLUENCE	1	LEGA LEGGERA G-ALSI9TA LIGHT ALLOY G-ALSI9TA	52280111	5213010030	
3	NIPPLO INGRESSO INLET NIPPLE	1	LEGA LEGGERA G-ALSI9TA LIGHT ALLOY G-ALSI9TA	52310025	5228010010	
4	ANELLO SERRA CUSCINETTI BEARING RETAINER RING	1	LEGA LEGGERA G-ALSI9TA LIGHT ALLOY G-ALSI9TA	52310027	5228010040	
5	PIASTRA PREMISTOPPA GLAND FIXING PLATE	1	LEGA LEGGERA G-ALSI9TA LIGHT ALLOY G-ALSI9TA	52310028	5228010050	
6	SCATOLA PER MADREVITE GEAR BOX	2	LEGA LEGGERA G-ALSI9TA LIGHT ALLOY G-ALSI9TA	52310045	5228010060	
7	SUPPORTO GRUPPO ALZO ELEVATION GROUP SUPPORT	1	LEGA LEGGERA G-ALSI9TA LIGHT ALLOY G-ALSI9TA	52310029	5228010080	
8	PIASTRA FISSAGGIO ALBERI SHAFT FIXING PLATE	2	LEGA LEGGERA G-ALSI9TA LIGHT ALLOY G-ALSI9TA	52310019	5228010100	
9	PREMISTOPPA GLAND	1	LEGA LEGGERA G-ALSI9TA LIGHT ALLOY G-ALSI9TA	52310042	5228010130	
10	PREMISTOPPA PORTA RUOTA LOCKING GEAR WHEEL GLAND	1	LEGA LEGGERA G-ALSI9TA LIGHT ALLOY G-ALSI9TA	52310040	5228010140	
11	1/2 RUOTA DENTATA RAPP. 1-80 HALF GEAR WHEEL RATIO 1-80	1	BRONZO BRONZE	52280041	5008100010	
12	PIASTRA COLLEGAMENTO MOTORIDUTTORE MULTITURN ACTUATOR CONNECTING PLATE	2	LEGA LEGGERA G-ALSI9TA LIGHT ALLOY G-ALSI9TA	52310018	5228010110	
13	VITE CON ALBERO PER ALZO ELEVATION WORMGEAR	1	ACC. AL CARBONIO CARBON STEEL	52310031	5228040010	
14	VITE CON ALBERO PER ROTAZIONE ROTATION WORMGEAR	1	ACC. AL CARBONIO CARBON STEEL	52310032	5228040020	
15	ASTA DI RINFORZO CURVE CENTRAL BODY FIXING PIN	1	ACC. INOX AISI 304 ST. STEEL AISI 304	52280024	5200010080	
16	BUSSOLA CONFLUENZA CURVE BENDS CONFLUENCE BUSHING	2	ACC. INOX AISI 304 ST. STEEL AISI 304	52280029	5200010150	
17	VITE T.C. CON ESAG. INCASSATO M 8 x 20 SCREW WITH RECESSED HEAD M 8 x 20	16	ACC. AL CARBONIO ZINC. GALV. CARBON STEEL		6004080200	
18	SUPPORTO CAVI ELETTRICI ELECTRIC WIRES SUPPORT	1	ACC. AL CARBONIO CARBON STEEL	52310033	5228013100	
19	ATTUATORE "A" SA 07.1 B3-63 ELECTRIC ACTUATOR "A" SA 07.1 B3-63	2	GHISA CAST IRON		5083100000	
20	ANELLO O-RING 4075 O-RING GASKET 4075	2	NBR NBR		5001407500	
21	ANELLO O-RING 4337 O-RING GASKET 4337 TYPE	2	NBR NBR		5001433700	
22	ANELLO N 80-10 80 x 95 x 7.5 RING N 80-10 80 x 95 x 7.5	2	GOMMA NITRILICA STD NITRILE RUBBER		5002080100	
23	ANELLO N 110-10 110 x 125 x 7.5 RING N 110-10 110 x 125 x 7.5	1	GOMMA NITRILICA STD NITRILE RUBBER		5002110100	
24	ANELLO TIPO DH 20 x 28 x 4 RING DH 20 x 28 x 4	2	NBR NBR		5013202800	
25	ANELLO O-RING 183 O-RING GASKET 183	2	NBR NBR		5001018300	
26	ANELLO TIPO AS 30477 RING AS30477 TYPE	4	NBR NBR		5015047010	
27	ANELLO O-RING 208 O-RING GASKET 208	1	NBR NBR		5001020800	
28	BANDA LUBRIFON 807 H 15 x 2 x 450 LUBRIFON STRIPE 807 H 15 x 2 x 450	1	TEFLON TEFLON		5030452000	
29	INGRASSATORE TIPO 278 M 8 GREASER 278 M 8 TYPE	3	ACC. AL CARBONIO CARBON STEEL		5057808000	
30	CUSCINETTO A SFERA TIPO 6024 BALL BEARING 6024 TYPE	1	ACCIAIO AL CARBONIO CARBON STEEL		5080060240	
31	CUSCINETTO A RULLI CONICI TIPO 32004 X TAPPER ROLLER BEARING 32004 X TYPE	4	ACCIAIO AL CARBONIO CARBON STEEL		5080320040	
32	CUSCINETTO A RULLINI TIPO NK 80/25A NEEDLE BEARING NK 80/25A TYPE	2	ACCIAIO AL CARBONIO CARBON STEEL		5080800300	
33	GOLFARE DI SOLLEVAMENTO LIFTING EYEBOLT	2	ACC. INOX AISI 304 ST. STEEL AISI 304	52310036	5228240000	
34	CHIAVETTA UNI 6604-69 5 x 5 x 30 KEY UNI 6604-69 TYPE 5 x 5 x 30	2	ACC. AL CARBONIO CARBON STEEL		6571010400	
35	VITE T.E. M 8 x 30 ZINCATA HEXAGONAL HEAD SCREW M 8 x 30	4	ACC. AL CARBONIO ZINC. GALV. CARBON STEEL		6002080300	
36	VITE T.E. M 8 x 35 HEXAGONAL HEAD SCREW M 8 x 35	6	ACC. AL CARBONIO ZINC. GALV. CARBON STEEL		6002080350	
37	VITE T.E. M 10 x 35 HEXAGONAL HEAD SCREW M 10 x 35	4	ACC. AL CARBONIO ZINC. GALV. CARBON STEEL		6002070350	
38	VITE T.E. M 8 x 45 ZINCATA (1/2 FIL.) GALVANIZED HEXAGONAL HEAD SCREW M 8 x 45	14	ACC. AL CARBONIO ZINC. GALV. CARBON STEEL		6003080450	
39	VITE T.E. M 8 x 90 HEXAGONAL HEAD SCREW M 8 x 90	2	ACC. AL CARBONIO ZINC. GALV. CARBON STEEL		6003080900	
40	VITE T.E. M 10 x 40 HEXAGONAL HEAD SCREW M 10 x 40	2	ACC. AL CARBONIO ZINC. GALV. CARBON STEEL		6003070400	
41	VITE T.E. M 10 x 110 HEXAGONAL HEAD SCREW M 10 x 110	2	ACC. AL CARBONIO ZINC. GALV. CARBON STEEL		6003071100	
42	VITE T.E. M 10 x 100 HEXAGONAL HEAD SCREW M 10 x 100	2	ACC. AL CARBONIO ZINC. GALV. CARBON STEEL		6003071000	
43	VITE T.C. CON ESAG. INCASSATO M 8 x 25 SCREW WITH RECESSED HEAD M 8 x 25	10	ACC. AL CARBONIO ZINC. GALV. CARBON STEEL		6004080250	
44	VITE T.C. CON ESAG. INCASSATO M 10 x 30 SCREW WITH RECESSED HEAD M 10 x 30	8	ACC. AL CARBONIO ZINC. GALV. CARBON STEEL		6004070300	
45	RONDELLA PIANA PER VITE M 16 FLAT WASHER FOR SCREW M 16	2	ACC. AL CARBONIO ZINC. GALV. CARBON STEEL		6016100000	
46	RONDELLA GROWER PER VITE M 8 GROWER WASHER FOR SCREW M 8	25	ACC. AL CARBONIO ZINC. GALV. CARBON STEEL		6017080000	
47	RONDELLA GROWER PER VITE M 10 GROWER WASHER FOR SCREW M 10	10	ACC. AL CARBONIO ZINC. GALV. CARBON STEEL		6017070000	
48	DADO ESAGONALE PER VITE M 8 NUT FOR SCREW M 8	8	ACC. AL CARBONIO ZINC. GALV. CARBON STEEL		6020080000	
49	DADO CIECO M16 BLIND NUT M16	2	ACC. AL CARBONIO ZINC. GALV. CARBON STEEL		6030160000	
50	CAVALLOTTO A "U" ø 1 1/4" "U" BOLT ø 1 1/4"	1	ACC. AL CARBONIO ZINC. GALV. CARBON STEEL		6540103030	
51	VITE T.E. M 6 x 25 HEXAGONAL HEAD SCREW M 6 x 25	3	ACC. AL CARBONIO ZINC. GALV. CARBON STEEL		6002060250	
52	RONDELLA PIANA PER VITE M 6 FLAT WASHER FOR SCREW M 6	23	ACC. AL CARBONIO ZINC. GALV. CARBON STEEL		6010060000	
53	DADO AUTOBLOCCANTE M6 SELFLOCKING NUT M6	2	ACC. AL CARBONIO ZINC. GALV. CARBON STEEL		6025060000	
54	ETICHETTA TARATURA ROTAZIONE ROTATION SETTING LABEL	1			5501410100	
55	ETICHETTA TARATURA SETTING LABEL	1			5501410200	
56	ATTUATORE "A" SG 05/F07 ELECTRIC ACTUATOR "A" SG 05/F07	1			5083001200	
57	SUPPORTO PER TENDICINGHIA BELT STRETCHER SUPPORT	1	ACC. AL CARBONIO ZINC. GALVANIZED CARBON STEEL	52280118		
58	ANELLO O-RING 2150 O-RING GASKET 2150 TYPE	2	NBR NBR		5001215000	
59	ANELLO O-RING 2187 O-RING GASKET 2187 TYPE	2	NBR NBR		5001218700	
60	PERNO PER RULLO TENDICINGHIA PIN FOR TENSION ROLLER	1	ACC. INOX AISI 304 ST. STEEL AISI 304	52280121		
61	RULLO TENDICINGHIA TENSION ROLLER	1	LEGA LEGGERA LIGHT ALLOY	52280122		
62	BOCCOLA TIPO PAF-15170-P11 BUSHING PAF-15170-P11 TYPE	2				
63	PULEGGIA PER VALVOLA TIPO 40-T10-40 VALVE'S BELT PULLEY 40-T10-40 TYPE	2	LEGA LEGGERA LIGHT ALLOY	52280124		
64	PULEGGIA PER ATTUATORE TIPO 40-T10-40 ACTUATOR'S BELT PULLEY 40-T10-40 TYPE	1	LEGA LEGGERA LIGHT ALLOY	52280123		
65	CINGHIA DENTATA TIPO T10-1250 BELT T10-1250 TYPE	1			5080011120	
66	PERNO DI COLLEGAMENTO ATTUATORE ACTUATOR PIN CONNECTION	1	ACC. AL CARBONIO CARBON STEEL	52280120		
67	PIASTRA DI FISSAGGIO PERNO VALVOLA FIXED PLATE FOR VALVE'S PIN	2	ACC. INOX AISI 304 ST.STEEL AISI 304	52280119		
68	PIASTRA COLLEGAMENTO AUMA AUMA CONNECTION PLATE	1	LEGA LEGGERA G-ALSI9TA LIGHT ALLOY G-ALSI9TA	52280117		
69	BOCCOLA TIPO PAP-3020-P11 BUSHING PAP-3020-P11 TYPE	1				
70	STELO SUPERIORE UPPER SHAFT	2	ACC. INOX ST. STEEL			
71	STELO INFERIORE DOWN SHAFT	2	ACC. INOX ST. STEEL			
72	SEDE DI TENUTA SEAL	2	EPDM EPDM		6308080080	
73	DISCO DI CHIUSURA CLOSED DISC	2	BRONZO / ALLUMINIO BRONZE / ALUMINIUM		6308080070	
74	TAPPO ø 3/4" PLUG ø 3/4"	2	ACC. AL CARBONIO CARBON STEEL		6308080080	
75	ANELLO O-RING 123 O-RING GASKET 123 TYPE	6	NBR NBR			
76	VITE T.S. M 5 x 15 HEADED SCREW M 5 x 15	8	ACC. AL CARBONIO ZINC. GALV. CARBON STEEL		6005030150	
77	VITE T.E. M 6 x 15 HEXAGONAL HEAD SCREW M 6 x 15	3	ACC. AL CARBONIO ZINC. GALV. CARBON STEEL		6002040150	
78	RONDELLA PIANA M6x18 FLAT WASHER M6x18	3	ACC. AL CARBONIO ZINC. GALV. CARBON STEEL		6010040000	
79	CHIAVETTA UNI 6604-69 -6x6x20 KEY UNI 6604-69 -6x6x20	1	ACC. AL CARBONIO ZINC. GALV. CARBON STEEL		6571010200	
80	RONDELLA PIANA M10 FLAT WASHER M10	1	ACC. AL CARBONIO ZINC. GALV. CARBON STEEL		6010070000	
81	DADO AUTOBLOCCANTE M10 SELF LOCKING NUT M10	1	ACC. AL CARBONIO ZINC. GALV. CARBON STEEL		6025070000	
82	TARGA ALTO/BASSO AUTOADESIVA SELF-ADHESIVE LABEL UP/DOWN TYPE	1			4700800000	
83	TARGA DESTRA/SINISTRA AUTOADESIVA SELF-ADHESIVE LABEL RIGHT/LEFT	1			4700800000	
84	RONDELLA ø 3/4" WASHER ø3/4"	2	RAME COPPER			

Mat.: LEGA LEGGERA - BRONZO
LIGHT ALLOY - BRONZE

NOTE: TUTTE LE DIMENSIONI SONO ESPRESSE IN mm
ALL DIMENSIONS ARE IN mm

Rev.	Date	Description	Drawn	Checked	Approved
0	14.10.1998	Emesso-Issued	MP	MB	

CACCIALANZA & C. S.p.A.
ANTINCENDIO SICUREZZA ANTINQUINAMENTO
SEGRATE (MILANO) - ITALY

Client / Project

Title
MONITORE TIPO A4-EI VV 400V ESECUZIONE IN LEGA LEGGERA
ASSIEME GENERALE - PARTI COMPONENTI
MONITOR A4-EI VV 400V TYPE LIGHT ALLOY EXECUTION
GENERAL ASSEMBLY - PARTS LIST

	Date	Name
Drawn	14.10.98	MP
Checked	14.10.98	MB
Approved		

Code	Sym.	Size	Scale	Dwg nr.	Rev.	Sheet
		A0	1:2	52280101	0	1 of 1

THIS DRAWING IS THE PROPERTY OF CACCIALANZA & C. S.p.A. AND IS NOT TO BE REPRODUCED OR USED TO FURNISH ANY INFORMATION FOR MAKING OF DRAWINGS OR APPARATUS EXCEPT WHERE PROVIDED FOR BY AGREEMENT WITH SAID COMPANY