IMPORTANTE :
CACCIALANZA & C. S.p.A. si riserva il diritto di modificare senza preavviso le informazioni contenute in questa scheda con il proposito di apportare miglioramenti alla produzione

IMPORTANT :
CACCIALANZA & C. S.p.A. reserves the right to change or modify without previous notice any data or specification due to changes or modification in order to improve the products presented

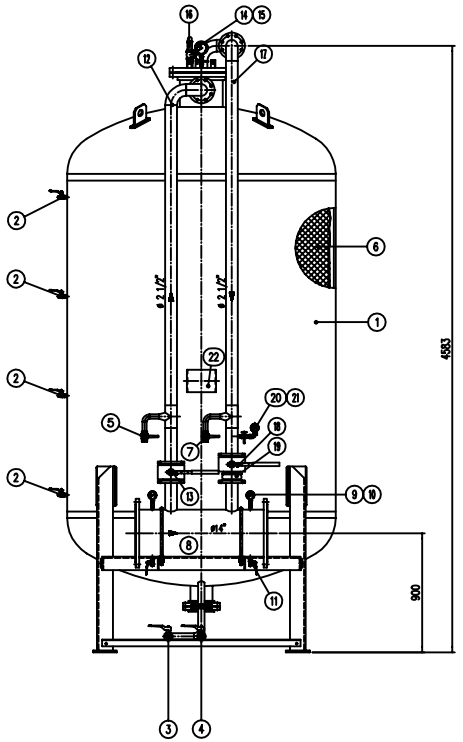

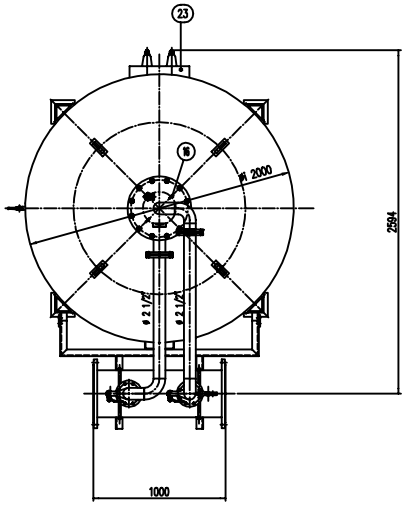

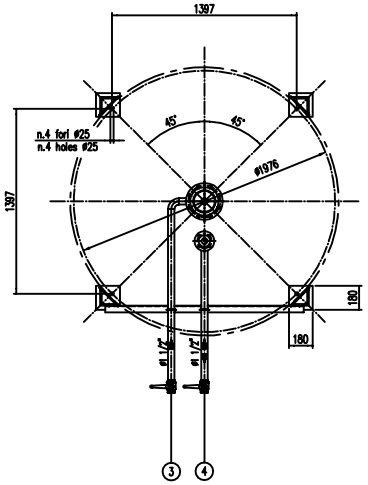

POS.	DESCRIZIONE DESCRIPTION	MATERIALE MATERIAL	Q.TA' Q.TY
1	SERBATOIO LIQUIDO SCHIUMOGENO CAP. 10.000 l FOAM COMPOUND TANK 10.000 l CAPACITY	FE 410.2 KW UNI 5869 ASTM A 516 Gr. 60	1
2	INDICATORE DI LIVELLO (VALVOLA A SFERA ø 3/8") LEVEL INDICATOR (BALL VALVE ø 3/8")	OTTONE BRASS	4
3	DREMAGGIO MEMBRANA (VALVOLA A SFERA ø 1 1/2") MEMBRANE DRAIN (BALL VALVE ø 1 1/2")	OTTONE BRASS	1
4	CARICO / SCARICO SERBATOIO (VALVOLA A SFERA ø1 1/2") TANK CHARGE / DRAIN VALVE ø 1 1/2"	OTTONE BRASS	1
5	SFIATO SERBATOIO (VALVOLA A SFERA ø 1") TANK VENT (BALL VALVE ø 1")	OTTONE BRASS	1
6	MEMBRANA MEMBRANE	HYPALON HYPALON	1
7	SFIATO MEMBRANA (VALVOLA A SFERA ø1") MEMBRANE VENT (BALL VALVE ø1")	OTTONE BRASS	1
8	TUBO MISCELATORE ø 14 API 5L Gr. B SCH STD PREMIXER PIPE ø 14 API 5L Gr. B SCH STD	C18 UNI 5462/64 ASTM A 106 Gr. B	1
9	MANOMETRO TUBO MISCELATORE ø 63 SCALA 0–25 ATT. RAD. ø 1/4" GAS M PREMIXER PIPE PRESS. INDICATOR ø 63 SCALE 0–25 ø 1/4" GAS M RAD.	ACCIAIO AL CARBONIO CARBON STEEL	2
10	VALVOLA PORTA MANOMETRO (VALVOLA A SFERA ø 1/4" M x F) PRESSURE INDICATOR VALVE (BALL VALVE ø 1/4" M x F)	OTTONE BRASS	2
11	DREMAGGIO TUBO MISCELATORE (VALVOLA A SFERA ø 3/8" M x F) PREMIXER PIPE DRAIN (BALL VALVE ø 3/8" M x F)	OTTONE BRASS	2
12	LINEA IMMISSIONE ACQUA ø 2 1/2" TUBO API 5L Gr:B SCH STD WATER INLET LINE ø 2 1/2" PIPE API 5L Gr.B SCH. STD	C18 UNI 5462/64 ASTM A 106 Gr. B	1
13	INTERCETTAZIONE LINEA ACQUA (VALVOLA A SFERA DN 65) WATER LINE INTERCEPTION (BALL VALVE DN 65)	CORPO A 105 SFERA AISI 420 BODY A105 BALL AISI 420	1
14	MANOMETRO SERBATOIO ø 100 SCALA 0–25 ATT. RAD. ø 1/2" GAS M TANK PRESS. INDICATOR ø 100 SCALE 0–25 ø 1/2" GAS M RAD.	ACCIAIO AL CARBONIO CARBON STEEL	1
15	RUBINETTO PORTAMANOMETRO ø 1/2" PRESSURE INDICATOR COCK ø 1/2"	OTTONE BRASS	1
16	VALVOLA DI SICUREZZA SERBATOIO ø 2" TARATA A 11.5 kg/cm2 TANK PRESSURE SAFETY VALVE ø 2" SET POINT 11.5 kg/cm2	OTTONE BRASS	1
17	LINEA USCITA LIQUIDO SCHIUMOGENO ø 2 1/2" TUBO API 5L Gr. B SCH STD FOAM COMPOUND OUTLET LINE ø 2 1/2" PIPE API 5L Gr. B SCH. STD	C18 UNI 5462/64 ASTM A 106 Gr. B	1
18	INTERCETTAZIONE LINEA USCITA LIQUIDO SCHIUMOGENO (VALVOLA A SFERA DN 65) FOAM COMPOUND OUTLET LINE INTERCEPTION (BALL VALVE DN 65)	CORPO A 105 SFERA AISI 420 BODY A 105 BALL AISI 420	1
19	VALVOLA DI RITEGNO LINEA USCITA SCHIUMOGENO DN 65 FOAM COMPOUND OUTLET CHECK VALVE DN 65	CORPO OTTONE – INT. ACC. INOX BODY BRASS – INT. ST. STEEL	1
20	MANOMETRO LINEA LIQUIDO SCHIUMOGENO ø 63 SCALA 0–25 ATT. RAD. ø 1/4" GAS M FOAM COMPOUND LINE PRESS. INDICATOR ø 63 SCALE 0–25 ø 1/4" GAS M RAD.	ACCIAIO AL CARBONIO CARBON STEEL	1
21	RUBINETTO PORTAMANOMETRO ø 1/4" PRESSURE INDICATOR COCK ø 1/4"	OTTONE BRASS	1
22	TARGA IDENTIFICAZIONE SERBATOIO TANK IDENTIFICATION PLATE	LEGA LEGGERA LIGHT ALLOY	1
23	PASSO D'UOMO MANHOLE	C 18 UNI 5462 ASTM A 106 Gr B	1

DATI TECNICI TECHNICAL DATA			
PRESSIONE DI ESERCIZIO WORKING PRESSURE	10 bar	SPESSORE FASCIAME SHELL THICKNESS	14 mm
PRESSIONE DI PROGETTO DESIGN PRESSURE	12 bar	SPESSORE FONDO FORMED HEAD THICKNESS	14 mm
PRESSIONE DI PROVA IDRAULICA HYDROSTATIC TEST PRESSURE	17 bar	SOVRASPESSORE DI CORROSIONE CORROSION OVER THICKNESS	mm
TEMPERATURA DI PROGETTO DESIGN TEMPERATURE	–10 +50 °C	RADIOGRAFIE X-RAYS	10 %
NORMATIVA DI COSTRUZIONE CODE EDIZIONE	I.S.P.E.S.L.	ENTE COLLAUDATORE INSPECTION AGENCY	
MATRICOLA PART.			
CAMPO DI LAVORO WORKING RANGE	2400÷19200l/min.		
MISCELAZIONE MIXING	3 %		
DIAFRAMMA ACQUA WATER ORIFICE	ø mm		
DIAFRAMMA SCHIUMOGENO FOAM COMPOUND ORIFICE	ø mm		
PESO TOTALE (VUOTO) TOTAL WEIGHT (EMPTY)	3000 kg	PESO TOTALE (CARICO) TOTAL WEIGHT (CHARGE)	kg
TIPO LIQUIDO SCHIUMOGENO FOAM COMPOUND TYPE		PESO SPECIFICO SPECIFIC GRAVITY	kg/dm3

VERNICIATURA – PAINTING
CICLO EPOSSIDICO – EPOXIDE CYCLE

ESTERNA : EXTERNAL
SABBIATURA SA 2.5
SANDBLASTING SA 2.5
FONDO : N.1 MANO DI FONDO EPOSSIDICO – 60 μ
PRIMER : N.1 COAT EPOXY RICH PRIMER – 60 μ
FINALE : N.2 MANI DI SMALTO EPOSSIDICO RAL 3000 – 45 μ
FINAL : N.2 COATS EPOXY ENAMEL RAL 3000 – 45 μ EACH
S.F.S. TOTALE 150 μ
TOTAL D.F.T. 150 μ

NOTE
1) LA TUBAZIONE A VALLE DEL TUBO MISCELATORE DEVE ESSERE RETTILINEA AL MINIMO PER 1000mm
PIPE DOWNSTREAM HAS TO BE STRAIGHT FOR A MINIMUM OF 1000mm

Rev.	Date	Description	Drawn	Checked	Approved
0	22.02.00	Emesso – Issued	MS	MB	

CACCIALANZA & C. S.p.A.
AVVOLGICAVO SICUREZZA-ANTINCIDENTI-ANTIINFORTUNI
BESNATE (MILANO) - ITALY

Client / Project

	Date	Name
Drawn	22.02.00	M.SPADA
Checked	22.02.00	M.BARBIERI
Approved		

Title
MISCELATORE A SPOSTAMENTO DI LIQUIDO TIPO MSL D 1X10.000
ASSIEME GENERALE
DISPLACEMENT LIQUID PREMIXER MSL D 1X10.000 TYPE
GENERAL ASSEMBLY

Code	Sys.	Size	Scale	Dwg nr.	Rev.	Sheet
0472491120		A1	1:20	04704506	0	1 of 1

THIS DRAWING IS THE PROPERTY OF CACCIALANZA & C. S.p.A. AND IS NOT TO BE REPRODUCED OR USED TO FURNISH ANY INFORMATION FOR MAKING OF DRAWINGS OR APPARATUS EXCEPT WHERE PROVIDED FOR BY AGREEMENT WITH SAID COMPANY

CONNESSIONI CONNECTION	TIPO TYPE
FLANGIA INGRESSO / USCITA TUBO MISCELATORE PREMIXER PIPE INLET / OUTLET FLANGE	DN 350 UNI PN 16
VALVOLA CARICO / SCARICO SERBATOIO TANK CHARGE / DRAIN VALVE	ø1 1/2" GAS F